МЕМБРАННЫЙ РАЗДЕЛИТЕЛЬ СРЕД, DF

МЕМБРАННЫЙ РАЗДЕЛИТЕЛЬ СРЕД, DF

Примечание: Производитель постоянно работает над улучшением дизайна и повышением качества приборов, поэтому оставляет за собой право исправлять и дополнять указанную ниже информацию.

ОБЩИЕ СВЕДЕНИЯ:

Разделители сред DF предназначены для предохранения внутренней полости чувствительных элементов измерительных устройств от попадания в нее агрессивных, горячих, вязких кристаллизирующихся сред или несущих взвешенные твердые частицы сред. Используются в местах с повышенной пульсацией, а также в системах дезинфекции водных растворов (хлор). Применяются на очистных сооружениях, при производстве лакокрасочных покрытий и мастик, а так же в пищевой, пивоваренной промышленности.

ТЕХНИЧЕСКИЕ ХАРАКТЕРИСТИКИ

Материал корпуса разделителя:
нержавеющая сталь 316 SS.

Материал мембраны:
нержавеющая сталь 316L SS.

Диапазон измерения давления:
-1…0 & 0…1(1.6,…,600) бар.

Присоединения к процессу:
G½ (нар), G¾ (нар), G1(нар), G3/2 (нар), G2 (нар).

Резьба присоединения прибора:
G½ (вну), M20x1,5 (вну), G¼ (вну), M12x1,5 (вну).

Области применения:
- Очистные сооружения и установки
- Нефтяная промышленость
- Газовая промышленость
- Машиностроение
- Пищевая промышленость

Отличительные особенности:
- Изготовлен полностью из нержавеющей стали
- Цельная конструкция
- Мембрана имеет надежную сварную конструкцию
- Открытая (промываемая) мембрана

Дополнительные технические параметры и коды оформления заказа:
Модель мембранного разделителя: DF.

Материал корпуса разделителя:
стандарт – CL – нержавеющая сталь 316 SS;

заказ – CM – нержавеющая сталь 316L SS;

Материал мембраны:
стандарт – UJ – нержавеющая сталь 316L SS.

Резьба присоединения прибора:
стандарт – G½ (вну), G¼ (вну);

заказ – M20x1,5 (вну), M12x1,5 (вну).

Присоединения к процессу:
G½ (нар), G¾ (нар), G1(нар), G3/2 (нар), G2 (нар).

ГАБАРИТНЫЕ И ПРИСОЕДИНИТЕЛЬНЫЕ РАЗМЕРЫ:

Мембранный разделитель DF

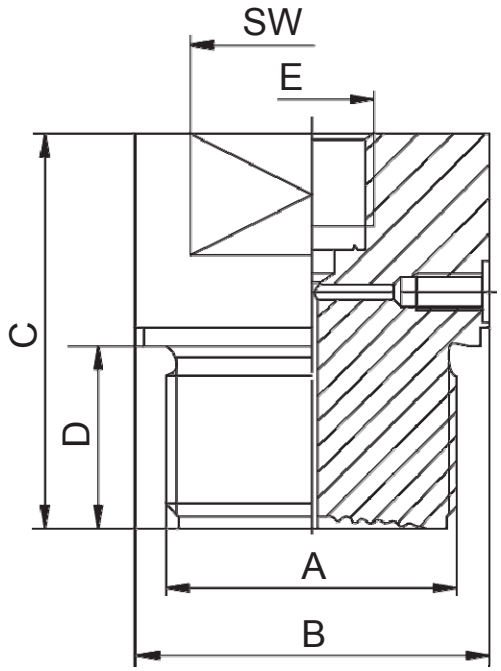

A	B	C	D	E	SW	Вес, гр	Минимальный диапазон измерений (бар)
G½	-	55	20	G1/4	27	160	0…40
G¾	32	56	20	G1/2	32	270	0…25
G1	39	55	21	G1/2	41	400	0…16
G3/2	58	65	30	G1/2	50	1080	0…6
G2	78	70	30	G1/2	65	1950	0…4

Пример оформления заказа на примере стандартной модели:

DF-CL-UJ-G½(вну)-G1(нар)