Разделители типа S-Мазут
для горячих сред с большой вязкостью

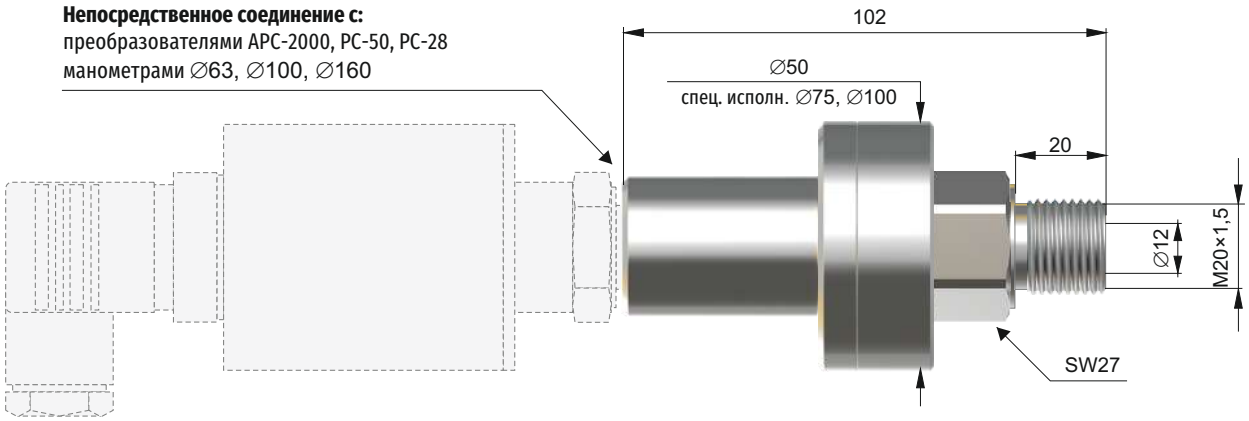

Назначение

Разделитель типа S-Мазут используется при измерении давления в средах характеризующихся повышенной вязкостью, а также температурой до 150°C (и до 300°C при дистанционном разделении). Обычно применяется с целью измерения давления мазута в форсунках и мазутных узлах энергетических котлов.

Рекомендуемая минимальная ширина диапазона измерений в зависимости от выбранного комплекта изм. прибор – разделитель

Вид разделения	Преобразователь давления			Манометр ∅100		
	S-Мазут	S-Мазут75	S-Мазут100	S-Мазут	S-Мазут75	S-Мазут100
непосредственное	250 кПа	10 кПа	5 кПа	250 кПа	100 кПа	100 кПа
дистанционное	600 кПа	40 кПа	25 кПа	600 кПа	250 кПа	100 кПа

спец. исполн. – для осуществления измерений в низких диапазонах предлагаются разделители в специальных исполнениях (∅75, Рмакс 2,5 МПа), (∅100, Рмакс 1,6 МПа)

Дополнительная абсолютная погрешность „нуля" в зависимости от изменений температуры окружающей среды для комплекта преобразователь давления – разделитель ∅50; ∅75; ∅100:
непосредственное разделение – **0,4; 0,2; 0,08 кПа / 10°C**
дистанционное разделение (длина капилляра 2 м) – **0,5; 0,3; 0,1 кПа / 10°C**

Для комплекта преобразователь давления-специальный разделитель (с большим диаметром) погрешности температуры уменьшаются пропорционально третьей степени диаметра активной мембраны.

Дополнительная погрешность „нуля", от изменений температуры изм. среды зависит от градиента температур в масляной системе разделения и в любом случае значительно меньше погрешностей, указанных выше.

Максимальный диапазон измерений:

S-Мазут 0...7 МПа, допускаемая перегрузка 11 МПа
S-Мазут75 0...3 МПа, допускаемая перегрузка 5 МПа
S-Мазут100 0...2,5 МПа, допускаемая перегрузка 4 МПа

Диапазон температур среды измерения
-40...300°C для дистанционного разделения
-40...150°C для непосредственного разделения

Материал разделителя (316L)

Специальное исполнение
Исполнения ∅75, ∅100 для низких диапазонов измерения

Способ заказа

Непосредственное разд.: **изм. прибор / S-Мазут / спец. исполн. – описание**

Дистанционное разд.: **изм. прибор / S-МазутK / K = ... м / спец. исполн. – описание**

Датчик или манометр
Полные данные – согласно соответствующей маркировке по каталогу

Длина капилляра

Пример: Преобразователь давления APC-2000, диапазон 0 ÷ 7 МПа, конекторное присоединение, разделитель типа S-Мазут.
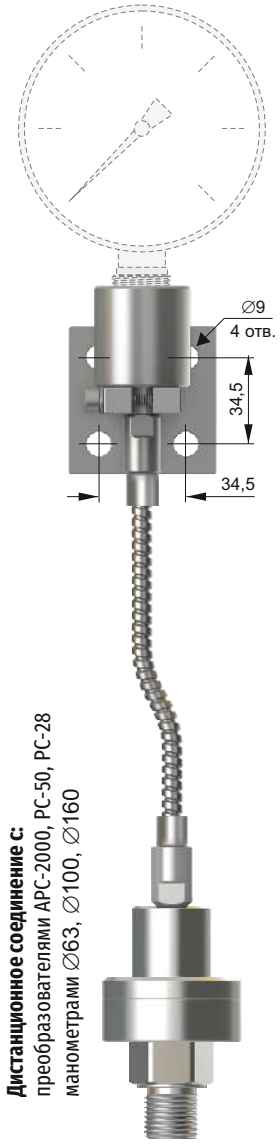
APC-2000PD / 0 ÷ 7 МПа / S-Мазут