Фланцевые плоские разделители типа S-P

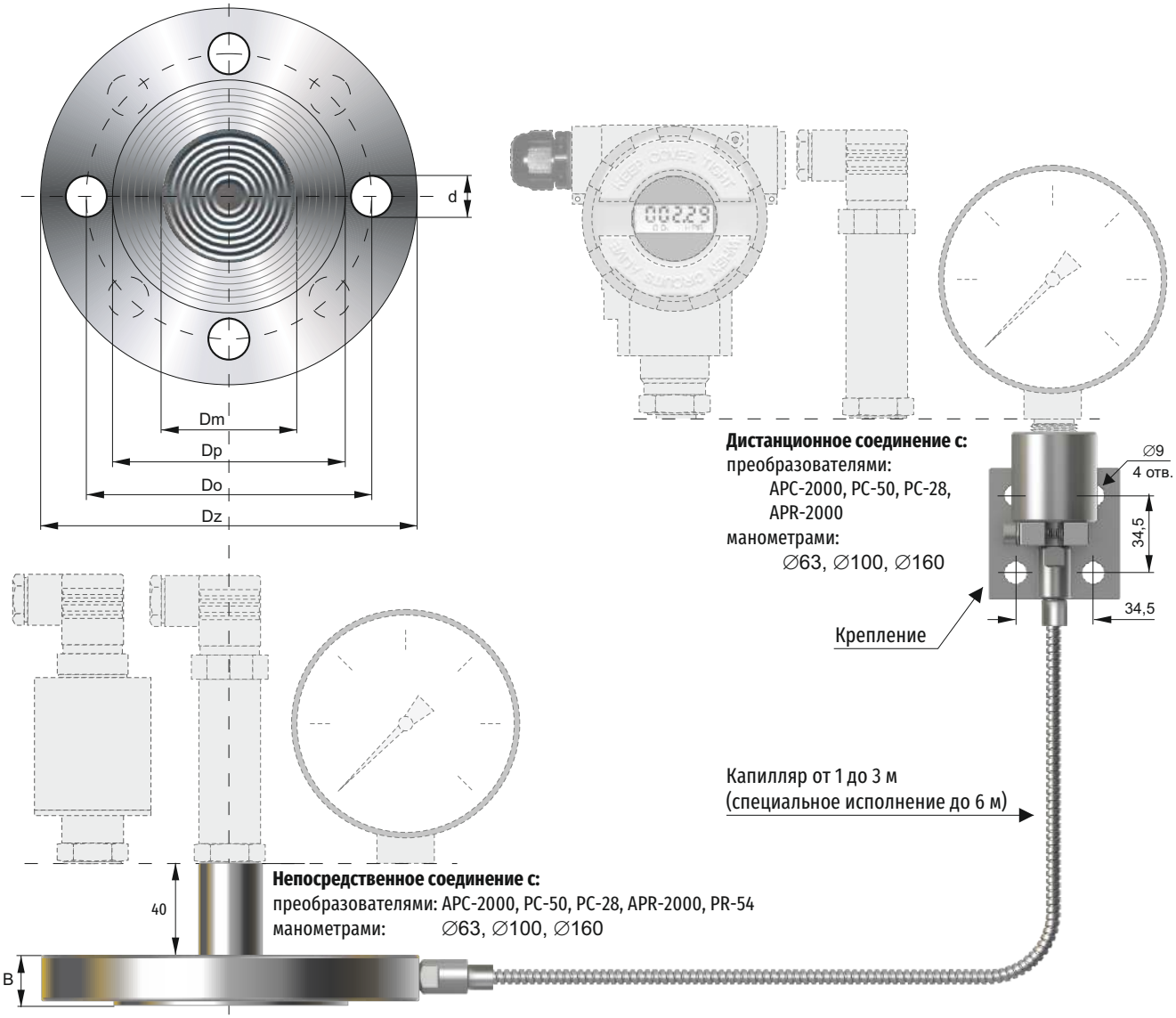

Размеры разделителей

Исполнение	Диаметр мембраны **Dm**	Диаметр посадочный **Dp**	Диаметр разделит. **Do**	Диаметр внешний **Dz**	Толщина **B**	Диаметр отверстий **d**	Число отверст
DN50 PN40	59	102	125	165	22	18	4
DN80 PN40	89	138	160	200	24	18	8
DN100 PN40	89	162	190	235	24	22	8
A 109	88	158	190	235	24	22	8

Назначение

Разделитель является мембранным передатчиком давления. Сигнал давления передается на взаимодействующий манометр или датчик с помощью манометрической жидкости, заполняющей пространство между мембраной и манометром. Главная задача, которую выполняет разделитель это отделение манометра от неблагоприятных параметров, характеризующих среду измерения, таких как:

– низкая или высокая температура, повышенная вязкость, загрязнения,
– вибрации установки (дистанционное разделение).

Рекомендуемая минимальная ширина диапазона измерений (кПа) в зависимости от избранного комплекта манометр или датчик – разделитель

Изм. прибор	Вид разделения	Исполнение разделителя		
		DN50 PN40	DN80 PN40	DN100 PN40, A 109
APC-2000*	непосредственное	25	10	10
	дистанционное (2 м)	100	25	25
PC-28	непосредственное	10	10	10
	дистанционное (2 м)	100	25	25
PC-50	непосредственное	10	10	10
	дистанционное (2 м)	100	25	25
Манометр ∅63	непосредственное	100	100	100
	дистанционное (2 м)	250	100	100
Манометр ∅100	непосредственное	600	100	100
	дистанционное (2 м)	600	100	100
Манометр ∅160	непосредственное	600	100	100
	дистанционное (2 м)	600	100	100

* Указанные здесь диапазоны измерений, для изменяющего диапазоны преобразователя APC-2000, надо понимать как установленные.

Указания, касающиеся выбора разделителей

В случае использования разделителей, основным метрологическим вопросом является абсолютная температурная погрешность „нуля", связанная с влиянием теплового расширения манометрической жидкости, которая должна быть скомпенсирована чувствительностью разделительной мембраны. С целью уменьшения вышеуказанного влияния, полезным является:

– использование более коротких капилляров, что уменьшает объём манометрической жидкости в системе,
– использование больших DN, с целью повышения чувствительности мембран,
– размещение капилляров таким образом, чтобы уменьшить изменение их температур.

Дополнительная абсолютная погрешность „нуля" в зависимости от изменений температуры окружающей среды для комплекта преобразователь давления – разделитель

Вид разделения	Абсолютная погрешность „нуля" на 10°C для разделителя		
	DN50	DN80	DN100
непосредственное	0,05 кПа	0,04 кПа	0,04 кПа
дистанционный капилляр 2 м	0,3 кПа	0,1 кПа	0,1 кПа

Дополнительная погрешность „нуля", от изменений температуры изм. среды зависит от градиента температур в масляной системе разделения и в любом случае значительно меньше погрешностей, указанных в таблице.

Максимальное давление для PN40 – 4 МПа

Диапазон рабочих температур среды
-40...150°C или 150...310°C для дистанционного разделения
-40...150°C для непосредственного разделения
-40...85°C для работы в диапазоне до -100 кПа

Материал мембраны и фланца разделителя
(316L)

Специальное исполнение

Разделитель для давления до 10 МПа (PN100)
Разделитель согласно норме ANSI
Заполнение пищевым маслом (темп. изм. среды -10...150°C)
DH – заполнение термостойким маслом дистанционного разделителя **$T_{изм}$ до 400°C**, $T_{окр}$ свыше +15°C. *Для установки на открытом воздухе необходимо применит приспособление **NORD** описание дальше в каталоге.*
Выведение капилляра в оси разделителя
Непосредственное разделение при температуре среды измерения выше чем 150°C
Разделитель DN50 по EN-1092 type B1 (без канавки)

Разделитель DN50 стандартно выполняется по DIN 2512 Form N (уплотнительное кольцо с канавкой). При заказе разделителя с уплотнительным кольцом без канавки по EN-1092-1:2010 type B1 необходимо обозначить это в коде заказа как специальное исполнение.

Способ заказа

Непосредственное разделение: **изм. прибор / S-P – DN..... / спец. исполн. – описание**

Дистанционное разделение: **изм. прибор / S-PK – DN..... / K = ... м / спец. исполн. – описание**

Датчик или манометр
Полные данные – согласно соответствующей маркировке по каталогу

Исполнение разделителя

Длина капилляра

Пример: Преобразователь давления PC-28, диапазон 0 ÷ 100 кПа, кабельное присоединение, плоский непосредственный разделитель DN50.

PC-28 / 0 ÷ 100 кПа / PK / S-P – DN50