Разделители со стандартными гигиеническими соединителями

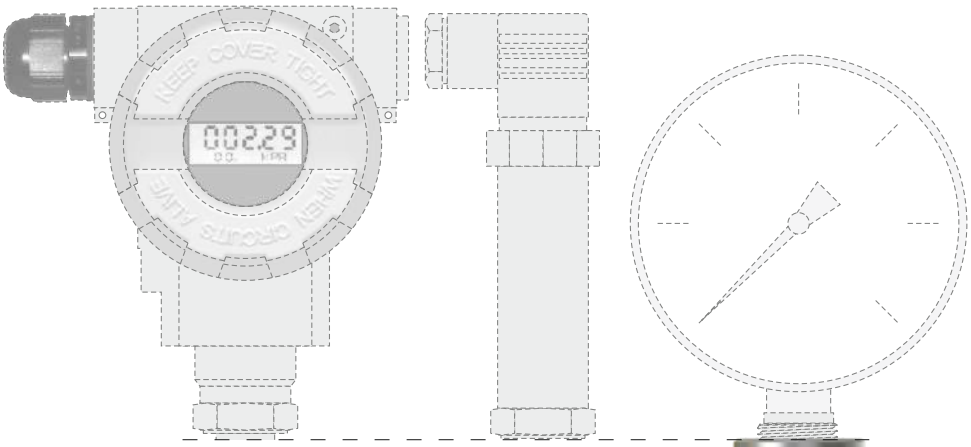

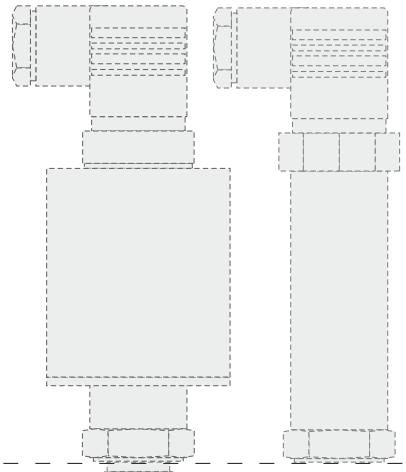

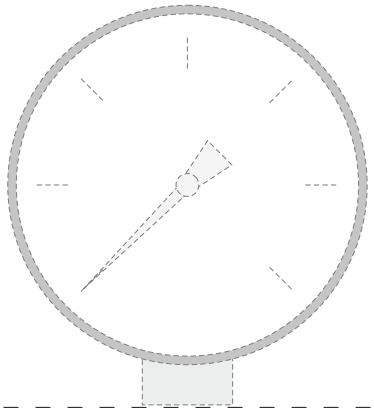

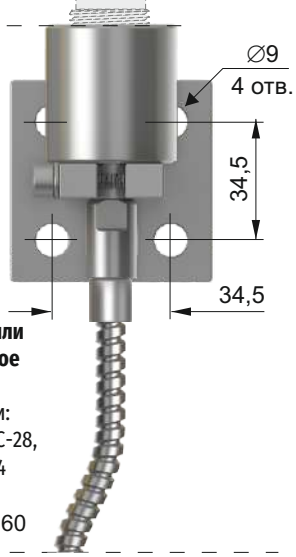

Дистанционное или непосредственное соединение с:
преобразователями:
APC-2000, PC-50, PC-28, APR-2000, PR-54
манометрами:
∅63, ∅100, ∅160

Разделитель типа S-Level

Разделитель типа S-DIN 50 мм

Разделитель типа S-Clamp 2″

Монтажное оборудование для разделителей (по заказу)

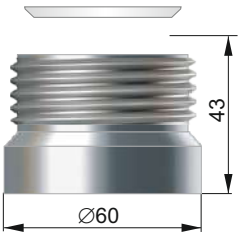

Соединитель Level с прокладкой
совместимый с TSP880 Endress+Hauser

Соединитель DIN 11851 с прокладкой

Соединитель Tri-Clamp2″ с прокладкой

Предназначение

Разделитель является мембранным передатчиком давления. Сигнал давления передается на взаимодействующий манометр или датчик с помощью манометрической жидкости, заполняющей пространство между мембраной и манометром. Главная задача, которую выполняет разделитель это отделение манометра от неблагоприятных параметров, характеризующих среду измерения, таких как:

- низкая или высокая температура, повышенная вязкость, загрязнения,
- вибрации установки (дистанционное разделение),
- вредные для манометра пульсации давления.

Разделители типа S-DIN и S-Clamp, оснащенные стандартными гигиеническими соединителями, обеспечивают возможность измерения в гигиенических условиях. Вышеуказанные разделители обычно используются с целью измерения давлений в пищевой и фармацевтической промышленности.

Разделитель S-Level рекомендуется применять для измерения уровня гидростатическим методом. Преобразователь с присоединительным устройством S-Level монтируется в дне резервуара и не создает углубления, в котором могли бы собираться остатки среды измерения или моющего раствора.

Максимальная ширина измерительного диапазона (0 ÷ 2,5) МПа.

Рекомендуемая минимальная ширина диапазона измерений (кПа) в зависимости от избранного комплекта манометр или датчик – разделитель

Вид разделения	Преобразователи APC-2000*, PC-28, PC-50	Манометр ∅63	Манометр ∅100	Манометр ∅160
непосредственное	25	250	600	600
дистанционное	200	600	600	600

* Указанные здесь диапазоны измерений, для изменяющего диапазон преобразователя APC-2000, надо понимать как установленные.

Замечание: для осуществления измерений в диапазонах ниже, чем рекомендуемые в таблице, предлагаем разделители в специальном исполнении Clamp 3" и DIN 80 мм.

Дополнительная абсолютная погрешность „нуля" в зависимости от изменений температуры окружающей среды для комплекта преобразователь давления – разделитель

Вид разделения	Абсолютная погрешность „нуля"
непосредственное	0,08 кПа / 10°C
дистанционный капилляр 2 м	0,5 кПа / 10°C

Для комплекта преобразователь давления – специальный разделитель (с большим диаметром) погрешности температуры уменьшаются пропорционально третьей степени диаметра активной мембраны.
Дополнительная погрешность „нуля", от изменений температуры изм. среды зависит от градиента температур в масляной системе разделения и в любом случае значительно меньше погрешностей, указанных в таблице.

Диапазон температур среды измерения
-40...200°C для дистанционного разделения
-40...150°C для непосредственного разделения
-40...85°C для работы в диапазоне до -100 кПа

Материал мембраны и соединителя
(316L)

Специальное исполнение

- ◊ Заполнение пищевым маслом NEOREG M-20 (темп. среды -10...150°C)
- ◊ Разделители о других размерах напр. DIN 40 мм или Tri-Clamp 1,5"
- ◊ Исполнение разделителя к соединителю указанному заказчиком
- ◊ Непосредственная сепарация медиума выше чем 150°C

Способ заказа

Непосредственное разделение: **изм. прибор / S-..... / спец. исполн. – описание**

Дистанционное разделение: **изм. прибор / S-.....K / K = ... м / спец. исполн. – описание**

Датчик или манометр
Полные данные – согласно соответствующей маркировке по каталогу

Тип и размер разделителя

Длина капилляра

Пример: Преобразователь PC-28, диапазон 0 ÷ 600 кПа, штепсельный разъём, дистанционный разделитель DIN 50 мм, длина капилляра 1,5 м.

PC-28 / 0 ÷ 600 кПа / PD / S-DIN 50K / K = 1,5 м

Основные размеры разделителей со стандартными пищевыми соединителями.

Разделитель S-DIN

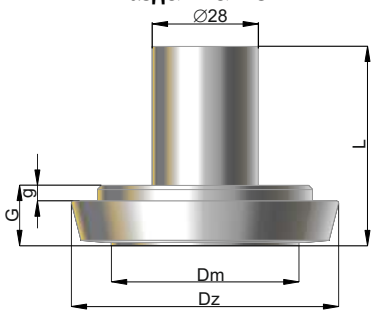

Разделитель S-SMS

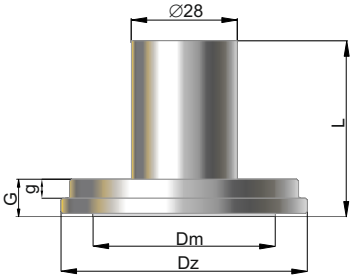

Разделитель S-Clamp

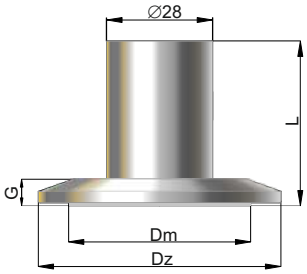

Разделители S-DIN по DIN 11851
под трубу по DIN 11850 ряд 2

Разделитель	Dz [мм]	Dm [мм]	G [мм]	g [мм]	L [мм]
S-DIN 25	44	25	15,8	5	52,3
S-DIN 32	50	30	15,8	5	52,3
S-DIN 40	56	35	14,8	4	51,3
S-DIN 50	68,5	48	15,8	4	51,3
S-DIN 65	86	59	16,8	4	52,3
S-DIN 80	100	75	16,8	4	52,3

Разделитель S-Clamp по DIN32676
под трубу по DIN 11866 ряд C или ASME BPE

Разделитель	Dz [мм]	Dm [мм]	G [мм]	L [мм]
S-Clamp 1"	50,5	22	7	43,5
S-Clamp 1,5"	50,5	35	7	43,5
S-Clamp 2"	64	48	7	43,5
S-Clamp 2,5"	77,5	54	7	43,5
S-Clamp 3"	91	70	7,8	44,3
S-Clamp 4"	119	89	9,8	45,8

Разделители S-SMS по SMS (SS 3352)
под трубу по ISO 1127 ряд 2 или ISO 2037.1992

Разделитель	Dz [мм]	Dm [мм]	G [мм]	g [мм]	L [мм]
S-SMS 1"	35,5	25	6,2	2	42,7
S-SMS 1,5"	54,9	35	10	4	46,5
S-SMS 2"	64,9	48	10	5	46,5

Разделители S-Clamp по DIN32676
под трубу по DIN 11866 ряд A или DIN 11850 ряд 2

Разделитель	Dz [мм]	Dm [мм]	G [мм]	L [мм]
S-Clamp DN 25	50,5	25	7	43,5
S-Clamp DN 40	50,5	35	7	43,5
S-Clamp DN 50	64	48	7	43,5
S-Clamp DN 65	91	70	7,8	44,3
S-Clamp DN 100	119	89	9,8	45,8

Разделитель S-LEVEL 50

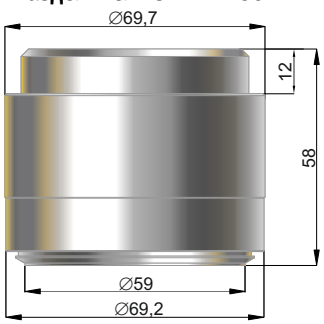

Разделитель S-LEVEL 25

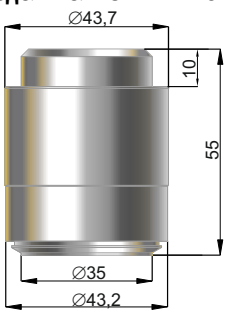

Разделитель S-DRD 65

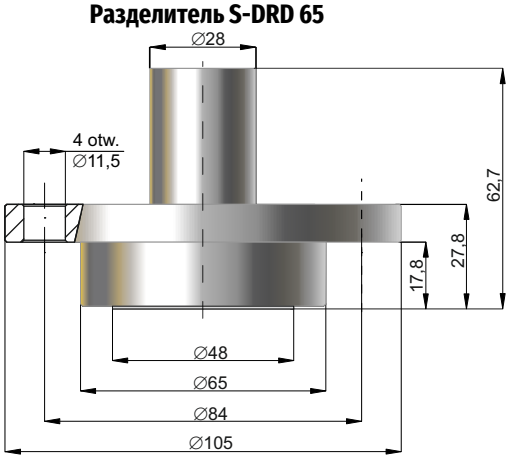
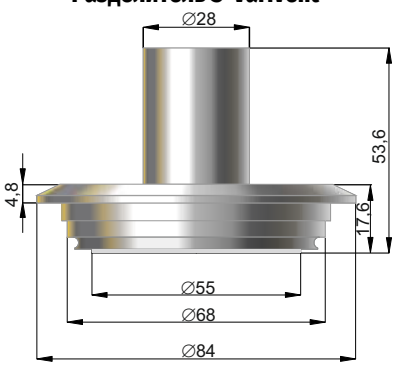
Разделитель S-Varivent