Энергосервер
Ваш надёжный спутник!

АКСЕССУАРЫ

ПЕРЕХОДНИКИ/ПРОБКИ • Тип: Т-...

Предназначение
Переходник предназначен для установки устройства со штуцерным подсоединением (манометра, датчика, разделителя сред и др.) в место замера давления, в случае, если резьба устройства отлична от резьбы места установки.

Конструкция
Переходник имеет входной и выходной штуцера и шестигранник под ключ.
Пробка имеет выходной штуцер без отверстия и шестигранник под ключ.

РАЗМЕРЫ И ТЕХНИЧЕСКИЕ ХАРАКТЕРИСТИКИ

Параметр	Величина
Максимальное рабочее давление, кгс/см^2	600
Материалы	Углеродистая сталь, нержавеющая сталь
Размер под ключ, S1	S 27
Масса, кг	0,070...0,200
Высота переходника, мм*	29...100

* зависит от выбранной резьбы

СИСТЕМА ОБОЗНАЧЕНИЙ ЗАКАЗА

Модификация	
0	Пробка
1	Переходник

Материал	
0	Углеродистая сталь
1	Нержавеющая сталь

Штуцера устройства		
Входной (процесс),Mi	Резьба	Выходной (прибор),Mo
A	M 20x1,5	**A**
B	M 10x1	**B**
C	M 12x1,5	**C**
D	1/4'' NPT	**D**
E	1/2'' NPT	**E**
F	3/4'' NPT	**F**
G	G 1/2''	**G**
H	G 1/4''	**H**
I	G 3/4''	**I**
O	Другие	**O**

T-	**0**	**1**	**-A**	**1**	**E**	**0**	**L44**
				1	Внешний	**1**	высота
				0	Внутренний	**0**	переходника
				Входного	Тип штуцера	Выходного	

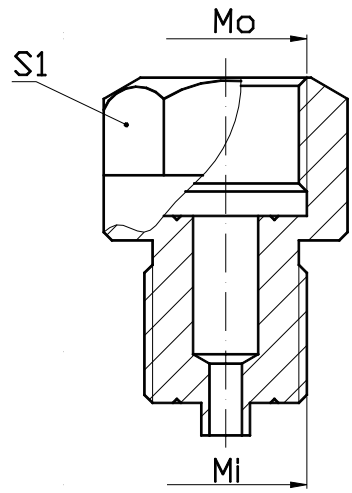

Примеры обозначений: T-00-H1-A1A0-L89, T-1-1-G1A0-L44