СПЕЦИАЛЬНЫЕ УСТРОЙСТВА

РАЗДЕЛИТЕЛЬНЫЕ ГОЛОВКИ ДЛЯ ПОВЕРКИ КИСЛОРОДНЫХ МАНОМЕТРОВ • Тип: OS-400-…

Энергосервер
Ваш надёжный спутник!

Предназначение
Устройство предназначено для поверки кислородных измерительных приборов на обычных масляных грузопоршневых манометрах (ГПМ). Возможно так же применение данного устройства для защиты прецизионных пар трения ГПМ от воздействия загрязнений, абразивов и остатков рабочих сред, находящихся в измерительном приборе после эксплуатации.

Конструкция
Конструкция головки - разборная с внутренним расположением разделительного элемента и возможностью его замены.

Особенности
В отличие от разделительных сосудов данное изделие обеспечивает 100%-ную защиту прибора или ГПМ благодаря наличию разделительного элемента - резиновой мембраны.

СТАНДАРТНОЕ ИСПОЛНЕНИЕ

Разделительный элемент
Мембрана
Материал: резина N

Корпус
Материал: углеродистая сталь

Крышка
Материал: нержавеющая сталь

Соединение с ГПМ
Штуцер с внешней резьбой M20x1,5

Соединение с прибором
Штуцер с внутренней резьбой M20x1,5

ОПЦИОНАЛЬНО

Соединение с ГПМ
Штуцер с внешней резьбой:
- 1/2'' NPT
- G 1/2''

Аксессуары
Комплект переходников для разделительных головок

ТЕХНИЧЕСКИЕ ХАРАКТЕРИСТИКИ

Параметры	Величина
Рабочие среды	Любые неагрессивные
Диапазон рабочих давлений, кгс/см^2	-1…400
Рабочая температура, °C	+20
Вносимая погрешность, % при поверке измер. прибора, имеющего предел измерения A, кгс/см^2	0,2% при A > 1
Максимальный вытесняемый объем, см^3	100
Масса устройства, кг	2,5

РАЗМЕРЫ

Параметр	Величина
Диаметр D	120
Высота H	110
Размер под ключ S1, мм	41
Размер под ключ S2, мм	41
Входной штуцер Mi	Любой (стандарт M20x1,5)
Выходной штуцер Mo	M20x1,5

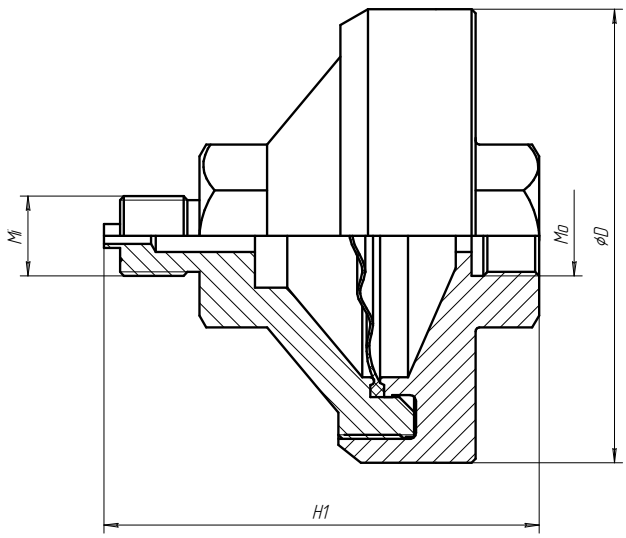

Для поверки приборов со штуцерами, отличными от M20x1,5 предназначен «Комплект переходников для разделительных головок», в который входят следующие детали:

Резьба штуцера прибора	Обозначение переходника
Внешняя M10x1	T-1-1-A1B0
Внешняя M12x1,5	T-1-1-A1C0
Внешняя 1/2'' NPT	T-1-1-A1E0
Внешняя 1/4'' NPT	T-1-1-A1D0
Внешняя 3/4'' NPT	T-1-1-A1F0
Внешняя 1/2'' G	T-1-1-A1G0
Внешняя 1/4'' G	T-1-1-A1H0
Внешняя 3/4'' G	T-1-1-A1I0
Внутренняя 1/2'' NPT	T-1-1-A1E1
Внутренняя 1/4'' G	T-1-1-A1H1

СИСТЕМА ОБОЗНАЧЕНИЯ ЗАКАЗА

	Входной штуцер, Mi	Резьба
	A	M 20 x 1,5
	E	1/2'' NPT
	G	G 1/2''
	O	Другие
OS-400-	**A**	

Пример обозначения: OS-400-A