РАЗДЕЛИТЕЛИ СРЕД

Энергосервер
Ваш надёжный спутник!

ФЛАНЦЕВОЕ СОЕДИНЕНИЕ ТУБУСНЫЕ • Тип: WT-…

Предназначение
Разделитель сред предназначен для защиты чувствительного элемента измерительного прибора (манометра, датчика, регулятора и т.д.) от воздействия агрессивных, сильновязких, загрязненных, застывающих, полимеризующихся рабочих сред и/или сред с высокой температурой.

Конструкция
Конструкция разделителя - сварная с внешним расположением разделительного элемента. Возможны следующие варианты конструкции:
Исполнение 1. с радиальным присоединением прибора или капилляра.
Исполнение 2. с осевым присоединением прибора или капилляра.
Возможна комплектация разделителя монтажным фланцем (в первом случае «глухого» исполнения).

Особенности
Изделие хорошо противостоит засорению. Применяется для измерения давления (перепада давления) в баках и емкостях с двойной стенкой. Заполняется жидкостью только при помощи вакуумного оборудования.

СТАНДАРТНОЕ ИСПОЛНЕНИЕ

Разделительный элемент
Мембрана
Материал: нержавеющая сталь

Тубус
Материал: нержавеющая сталь
Длина: 50 мм

Соединение с измерительным прибором
Резьба внутренняя M20x1,5

Соединение с процессом
По ГОСТ DN 12815-80 40…150 мм, PN 16...200 кгс/см^2

ОПЦИОНАЛЬНО

Разделительный элемент
Материал: молибденовая сталь, молибденовая сталь с фторопластовым покрытием, молибденовая сталь с покрытием TiN, хастеллой, титан, тантал, спец. сталь для карбамида

Тубус
Материал: молибденовая сталь, титан
Длина: 100, 150, 200 мм;
любая другая в диапазон 50…200 мм по заказу

Соединение с измерительным прибором
Резьба внутренняя метрическая, BSP или NPT

Соединение с процессом
По ANSI 16.5: DN 3/2 ''…6'', PN 150…2500 Psi
По DIN 2501: DN 40…150 мм, PN 16…250 бар

Аксессуары
Капиллярное соединение, соединение через охладитель, ответные фланцы

ТЕХНИЧЕСКИЕ ХАРАКТЕРИСТИКИ

Параметры	Величина
Диапазон рабочих давлений, кгс/см^2	-1…250
Минимальный верхний предел измерения прибора, кгс/см^2	0,05
Диапазон рабочих температур, °C	-90...+200
Класс точности комплекта «прибор-разделитель»	В пределах класса точности прибора

При заказе разделителя сред с измерительным прибором необходимо придерживаться следующей системы обозначений:

Шифр прибора / Шифр измерительной жидкости — Шифр соединения — Шифр разделителя сред

Примеры: A10-(0/40)e-1/s - WT-312-50-50-63A0-DIN; 213.53.063-T(0/160)/g-L-3-5- WT-3W1-3/2''-1500E0-ANSI.

РАЗМЕРЫ

Исполнение 1.

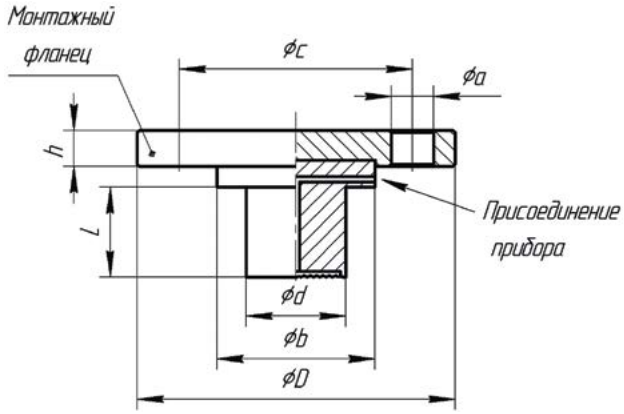

Исполнение 2.

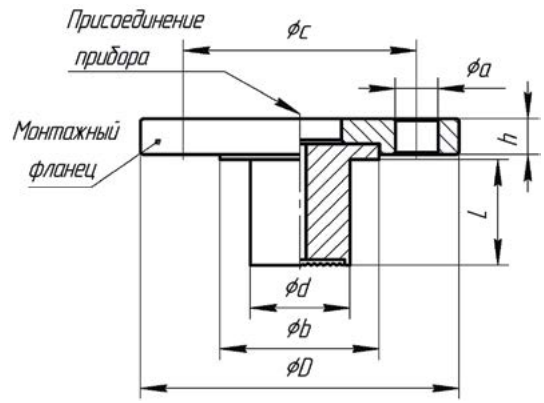

DN, мм (in)	40 (3/2’’)	50 (2’’)	65 (5/2’’)	80 (3’’)	100 (4’’)	125 (5’’)	150 (6’’)
d, мм	39	48,3	63	76	94	125	150

L = 100, 150, 200 мм любая другая в диапазоне 50…200 мм по заказу
Остальные размеры см. Справочник (стр. 88)

СИСТЕМА ОБОЗНАЧЕНИЙ ЗАКАЗА

Материал мембраны

1	Нержавеющая сталь
3	Молибденовая сталь
3F	Молибденовая сталь с фторопластовым покрытием
3T	Молибденовая сталь с покрытием TiN
6	Хастеллой
7	Титан
8	Тантал
9	Спец. сталь для карбамида

Материал монтажного фланца

0	Углеродистая сталь
1	Нержавеющая сталь
3	Молибденовая сталь
W	Без фланца

Вариант исполнения

1	с радиальным присоединением прибора или капилляра
2	с осевым присоединением прибора или капилляра

Длина тубуса L, мм

50
100
150
200

DN, мм (in)

40 (3/2’’)
50 (2’’)
65 (5/2’’)
80 (3’’)
100 (4’’)
125 (5’’)
150 (6’’)

PN, кгс/см^2 (psi)

16 (300)
40 (600)
63 (900)
100 (1500)
160 (2500)
200
250

Выходной штуцер

	(прибор)	
A	M 20x1,5	ГОСТ
B	M 10x1	
C	M 12x1,5	
D	1/4’’ NPT	DIN
E	1/2’’ NPT	
F	3/4’’ NPT	
G	G 1/2’’	ANSI
H	G 1/4’’	
I	G 3/4’’	
O	Другой	

Стандарт фланца [1)]

ГОСТ
DIN
ANSI

Уплотнительная поверхность

01
02
03
…
B1
E
…
RF
LM
…
и др.

WT-	**3**	**1**	**1**	**-100**	**-40**	**-63**	**A-**	**0**	**ГОСТ**	**01**

0 внутренний тип штуцера

Примеры обозначений: WT-312-50-50-63A0 -DIN, WT-3W1-3/2’’-1500E0 -ANSI

Примечание: для автоматизированного выбора продукции Вы можете воспользоваться он-лайн сервисом на нашем сайте: *www.energoserver.ru.*