Энергосервер
Ваш надёжный спутник!

РАЗДЕЛИТЕЛИ СРЕД

ФЛАНЦЕВОЕ СОЕДИНЕНИЕ СВАРНЫЕ • Тип: WF-...

Предназначение
В связи с отсутствием диффузии через металлическую мембрану, может быть рекомендован для измерения давления как жидких, так и газообразных агрессивных сред. Благодаря сварной конструкции и фланцевому присоединению хорошо подходит для измерения давления высокотемпературных, а также вязких и/или загрязненных рабочих сред.

Конструкция
Конструкция разделителя неразборная (сварная), зависит от номинального размера:
- DN ≤25 (1''): внутреннее расположение мембраны
- DN ≥40 ($1^1/_2$''): наружное расположение мембраны

Особенности
Изделие хорошо противостоит засорению. Заполняется жидкостью только при помощи вакуумного оборудования.

СТАНДАРТНОЕ ИСПОЛНЕНИЕ

Разделительный элемент
Мембрана
Материал: молибденовая сталь

Фланец[1)]
Материал: молибденовая сталь

Соединение с измерительным прибором
Резьба внутренняя M20x1,5

Соединение с процессом
фланцевое по ГОСТ 12815-80
DN 15...150 мм, PN 6...200кгс/см^2

Разделительный элемент
Мембрана
Материалы:
- монель
- хастеллой C4
- хастеллой C276
- титан
- тантал
- молибденовая сталь с фторопластовым покрытием
- молибденовая сталь с покрытием TiN
- молибденовая сталь с покрытием золотом
- спецсталь для карбамида

Соединение с измерительным прибором
Резьба внутренняя метрическая, BSP или NPT

Соединение с процессом
ANSI 16.5 DN 1/2''...4'', PN 150...2500 Psi,
DIN 2501 DN 15...125 мм, PN 10...250 бар

Аксессуары
Капиллярное соединение, соединение через охладитель, ответные фланцы, промывочные кольца

ОПЦИОНАЛЬНО

[1)] Поверхность фланца, контактирующая с рабочей средой, покрыта тем же материалом, что и мембрана.

При заказе разделителя сред с измерительным прибором необходимо придерживаться следующей системы обозначений:

Шифр прибора	/	Шифр измерительной жидкости	—	Шифр соединения	—	Шифр разделителя сред

Примеры: A10-(0/250)e-1/s - WF-3-40-10 -DIN 213.53.063-T(0/60)/g-L-3-5- WF-3F-1/2''-1500-ANSI

РАЗДЕЛИТЕЛИ СРЕД

ФЛАНЦЕВОЕ СОЕДИНЕНИЕ • Тип: WF-…

ТЕХНИЧЕСКИЕ ХАРАКТЕРИСТИКИ

Параметры	Величина
Диапазон рабочих давлений, кгс/см^2	-1…250
Минимальный верхний предел измерения прибора, кгс/см^2	0,05
Диапазон рабочих температур, ^{O}C	-90…+400
Класс точности комплекта «прибор-разделитель»	В пределах класса точности прибора

ВАРИАНТЫ КОНСТРУКЦИЙ ФЛАНЦЕВОГО РАЗДЕЛИТЕЛЯ

Таблицу размеров смотри Справочник (стр. 88).

Исполнение 1
$d_м$ > DN

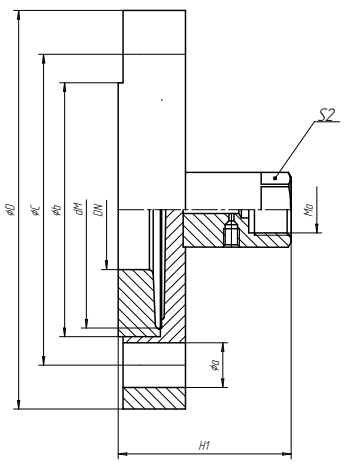

Исполнение 2
$d_м$ ≤ DN

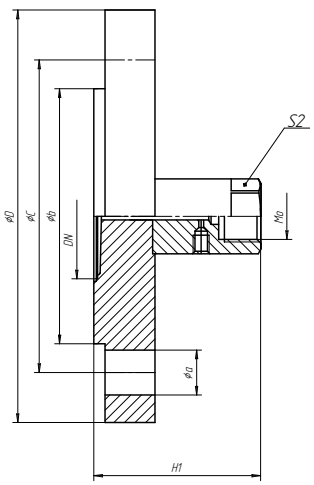

СИСТЕМА ОБОЗНАЧЕНИЙ ЗАКАЗА ДЛЯ ИСПОЛНЕНИЯ 1 ($d_м$ > DN)

	Материал мембраны
3	Молибденовая сталь
3F	Молибденовая сталь с фторопластовым покрытием
3G	Молибденовая сталь с покрытием золотом
3T	Молибденовая сталь с покрытием TiN
6	Хастеллой
7	Титан
8	Тантал
9	Спецсталь для карбамида

DN, мм (in)	$d_м$, мм	PN, кгс/см^2 (psi)	Выходной штуцер (прибор)		Стандарт фланца 1)	Уплотнительная поверхность
15 (1/2’’)	**M40**	**10 (150)**	**A**	M 20x1,5	ГОСТ	01
20 (3/4’’)	**M50**	**16 (300)**	**B**	M 10x1		02
25 (1’’)	**M59**	**25 (400)**	**C**	M 12x1,5		03
40 (3/2’’)	**M80**	**40 (600)**	**D**	1/4’’ NPT	DIN	...
50 (2’’)	**M89**	**63 (900)**	**E**	1/2’’ NPT		B1
	M100	**100 (1500)**	**F**	3/4’’ NPT		E
	M124	**160 (2500)**	**G**	G 1/2’’	ANSI	...
		250	**H**	G 1/4’’		RF
			I	G 3/4’’		LM
			O	Другие		...
						и др.

WF-	**3**	**-40**	**(M80)**	**-40**	**A-**	**0**	**ГОСТ**	**01**
						0	внутренний	
						тип штуцера		

Примеры обозначений: WF-3-25(M80)-10A0 -DIN, WF-8-2’’(M100)-600E0 -ANSI

СИСТЕМА ОБОЗНАЧЕНИЙ ЗАКАЗА ДЛЯ ИСПОЛНЕНИЯ 2 ($d_M \leq DN$)

	Материал мембраны							
	3	Молибденовая сталь						
	3F	Молибденовая сталь с фторопластовым покрытием						
	3G	Молибденовая сталь с покрытием золотом						
	3T	Молибденовая сталь с покрытием TiN						
	6	Хастеллой						
	7	Титан						
	8	Тантал						
	9	Спецсталь для карбамида					Стандарт фланца	
		DN, мм (in)						Уплотнительная поверхность
		15 (1/2’’)	PN, кгс/см^2 (psi)	Выходной штуцер (прибор)				
		20 (3/4’’)	**6 (85)**					01
		25 (1’’)	**10 (150)**	**A**	M 20x1,5		ГОСТ	02
		40 (3/2’’)	**16 (300)**	**B**	M 10x1			03
		50 (2’’)	**25 (400)**	**C**	M 12x1,5			…
		80 (3’’)	**40 (600)**	**D**	1/4’’ NPT		DIN	B1
		100 (4’’)	**63 (900)**	**E**	1/2’’ NPT			E
		125 (5’’)	**100 (1500)**	**F**	3/4’’ NPT			…
			160 (2500)	**G**	G 1/2’’		ANSI	RF
			250	**H**	G 1/4’’			LM
				I	G 3/4’’			…
				O	Другие			и др.
WF-	**3**	**-40**	**-40**	**A-**	**0**		**ГОСТ**	**01**
					0		внутренний	
					тип штуцера			

Примеры обозначений: WF-3-40-10G0 -DIN, WF-3F-1/2’’-1500D0 -ANSI

Примечание: для автоматизированного выбора продукции Вы можете воспользоваться он-лайн сервисом на нашем сайте: *www.energoserver.ru.*

ФЛАНЦЕВОЕ СОЕДИНЕНИЕ ПО ГОСТ 12815-80; РАЗМЕРЫ, ММ:

DN	PN[1], кгс/см²	b	c	D	N x a[2]	g	h	Типоразмер сильфона (мембраны):					
								S		M		L	
								Исп.	H	Исп.	H	Исп.	H
10	6	35	50	75	4 x 11	2	8	1	90	1	95	1	100
	16	42	60	90	4 x 14		10		92		97		102
	40	42	60	90	4 x 14		12		94		99		104
15	6	40	55	80	4 x 11	2	10	1	94	1	99	1	106
	16	47	65	95	4 x 14		12		96		101		108
	40	47	65	95	4 x 14		14		98		103		110
20	6	50	65	90	4 x 11	2	12	1	70	1	101	1	108
	16	58	75	105	4 x 14		14		72		103		110
	40	58	75	105	4 x 14		16		74		105		112
25	6	60	75	100	4 x 11	2	12	1	70	1	101	1	108
	16	68	85	115	4 x 14		14		72		103		110
	40	68	85	115	4 x 14		16		74		105		112
40	6	80	100	130	4 x 14	3	14	2	53	1	74	1	111
	16	88	110	145	4 x 18		16		55		76		113
	40	88	110	145	4 x 18		18		57		78		115
	63	88	125	165	4 x 22		26		65		86		123
	100	88	125	165	4 x 22		26		65		86		123
	160	88	125	165	4 x 22		28		67		88		125
50	6	90	110	140	4 x 14	3	14	2	53	2	57	1	111
	16	102	125	160	4 x 18		18		57		61		115
	40	102	125	160	4 x 18		20		59		63		117
	63	102	135	175	4 x 22		26		65		69		123
	110	102	145	195	4 x 26		28		67		71		125
	160	102	145	195	4 x 26		30		69		73		127
65	6	110	130	160	4 x 14	3	14	2	53	2	57	1	81
	16	122	145	180	4 x 18		18		57		61		85
	40	122	145	180	8 x 18		22		61		65		89
	63	122	160	200	8 x 22		26		65		69		93
	100	122	170	220	8 x 26		30		69		73		97
	160	122	170	220	8 x 26		34		73		77		101
80	6	128	150	185	4 x 18	3	16	2	55	2	59	2	63
	16	133	160	195	4 x 18		20		59		63		67
	40	133	160	195	8 x 18		24		63		67		71
	63	133	170	210	8 x 22		28		67		71		75
	100	133	180	230	8 x 26		32		71		75		79
	160	133	180	230	8 x 26		36		75		79		83
100	6	148	170	205	4 x 18	3	16	2	55	2	59	2	63
	16	158	180	215	8 x 18		20		59		63		67
	40	158	190	230	8 x 22		24		63		67		71
	63	158	200	250	8 x 26		28		67		71		75
	100	158	210	265	8 x 30		34		71		75		79
	160	158	210	265	8 x 30		38		75		79		83
	200	158	292	360	8 x 39		50		85		89		93
125	6	178	200	235	8 x 18	3	20	2	59	2	63	2	67
	16	184	210	245	8 x 18		24		63		67		71
	40	184	220	270	8 x 26		28		67		71		75
	63	184	240	295	8 x 30		32		71		75		79
	100	184	250	310	8 x 33		36		75		79		83
	160	184	250	310	8 x 33		46		85		89		93
	200	184	318	385	12 x 39		60		99		103		107
150	6	202	225	260	8 x 18	3	24	2	63	2	67	2	71
	16	212	240	280	8 x 22		28		67		71		75
	40	212	250	300	8 x 26		32		71		75		79
	63	212	280	340	8 x 33		36		75		79		83
	100	212	290	350	12 x 33		46		85		89		93
	160	212	290	350	12 x 33		60		99		103		107

[1] Остальные классы давления по запросу
[2] Число отверстий и их диаметр

ФЛАНЦЕВОЕ СОЕДИНЕНИЕ ПО ANSI B16.5; РАЗМЕРЫ, ММ

DN, дюйм	PN[1], Psi	DN	b	c	D	N x a[2]	g	h	Типоразмер сильфона (мембраны): S-малый Исп.	S-малый H	M-средний Исп.	M-средний H	L-больш. Исп.	L-больш. H
1/2	150	15	34,9	60,3	89	4 x 16	1,6	10	1	94	1	99	1	106
	300			66,7	95		1,6	13		97		102		109
	600			66,7	95		6,3	14,5		103		108		115
3/4	150	20	42,9	69,8	98,5	4 x 16	1,6	11,5	1	95	1	100	1	107
	300			82,5	117,5	4 x 19	1,6	14,5		98		103		110
	600			82,5	117,5	4 x 19	6,3	16		104		109		116
1	150	25	50,8	79,4	108	4 x 16	1,6	13	1	71	1	102	1	109
	300			88,9	124	4 x 19	1,6	16		74		105		112
	600			88,9	124	4 x 19	6,3	17,5		80		111		118
3/2	150	40	73	98,4	127	4 x 16	1,6	17,5	2	55	1	76	1	113
	300			114,3	155,5	4 x 22	1,6	20,6		58		79		116
	600			114,3	155,5	4 x 22	6,3	28,8		71		92		129
	900			123,8	178	4 x 29	6,3	38,3		80		102		139
	1500			123,8	178	4 x 29	6,3	38,3		80		102		139
2	150	50	92,1	120,6	152,5	4 x 19	1,6	19,1	2	57	2	61	1	115
	300			127	165	8 x 19	1,6	22,5		60		64		118
	600			127	165	8 x 19	6,3	31,8		74		78		132
	900			165,1	216	8 x 26	6,3	44,5		87		91		145
	1500			165,1	216	8 x 26	6,3	44,5		87		91		145
5/2	150	65	104,8	139,7	178	4 x 19	1,6	22,5	2	60	2	64	1	88
	300			149,2	190,5	8 x 22	1,6	25,5		63		67		91
	600			149,2	190,5	8 x 22	6,3	34,8		77		81		105
	900			190,5	244,5	8 x 29	6,3	47,5		90		94		118
3	150	80	127	152,4	190,5	4 x 19	1,6	24	2	62	2	66	2	70
	300			168,3	209,5	8 x 22	1,6	28,5		66		70		74
	600			168,3	209,5	8 x 22	6,3	38,3		81		85		89
	900			190,5	241,5	8 x 26	6,3	44,5		87		91		95
	1500			203,2	266,5	8 x 32	6,3	54,3		97		100		104
4	150	100	157,2	190,5	229	8 x 19	1,6	24	2	62	2	66	2	70
	300			200,1	254	8 x 22	1,6	32		70		74		78
	400			200,2	254	8 x 26	6,3	41,5		84		88		92
	600			215,9	273	8 x 26	6,3	44,5		87		91		95
	900			234,9	292	8 x 32	6,3	51		93		97		101

ФЛАНЦЕВОЕ СОЕДИНЕНИЕ ПО DIN 2501; РАЗМЕРЫ, ММ

DN	PN[1], бар	b	c	D	N x a[2]	g	h	Типоразмер сильфона (мембраны): S-малый Исп.	S-малый H	M-средний Исп.	M-средний H	L-больш. Исп.	L-больш. H
15	6	40	55	80	4 x 11	2	10	1	94	1	99	1	106
	16	45	65	95	4 x 14		12		96		101		108
	40	45	65	95	4 x 14		14		98		103		110
20	6	50	65	90	4 x 11	2	12	1	70	1	101	1	108
	16	58	75	105	4 x 14		14		72		103		110
	40	58	75	105	4 x 14		16		74		105		112
25	6	60	75	100	4 x 11	2	12	1	70	1	101	1	108
	16	68	85	115	4 x 14		14		72		103		110
	40	68	85	115	4 x 14		16		74		105		112
40	6	80	100	130	4 x 14	3	14	2	53	1	74	1	111
	16	88	110	150	4 x 18		16		55		76		113
	40	88	110	150	4 x 18		18		57		78		115
	64	88	125	170	4 x 22		26		65		86		123
	100	88	125	170	4 x 22		26		65		86		123
50	6	90	110	140	4 x 14	3	14	2	53	2	57	1	111
	16	102	125	165	4 x 18		18		57		61		115
	40	102	125	165	4 x 18		20		59		63		117
	64	102	135	180	4 x 22		26		65		69		123
	100	102	145	195	4 x 26		28		67		71		125
65	6	110	130	160	4 x 14	3	14	2	53	2	57	1	81
	16	122	145	185	4 x 18		18		57		61		85
	40	122	145	185	8 x 18		22		61		65		89
	64	122	160	205	8 x 22		26		65		69		93
	100	122	170	220	8 x 26		30		69		73		97
80	6	128	150	190	4 x 18	3	16	2	55	2	59	2	63
	16	138	160	200	8 x 18		20		59		63		67
	40	138	160	200	8 x 18		24		63		67		71
	64	138	170	215	8 x 22		28		67		71		75
	100	138	180	230	8 x 26		32		71		75		79
100	16	158	180	220	8 x 18	3	20	2	59	2	63	2	67
	40	162	190	235	8 x 22		24		63		67		71

[1] Остальные классы давления по запросу
[2] Число отверстий и их диаметр