РАЗДЕЛИТЕЛИ СРЕД

Энергосервер
Ваш надёжный спутник!

ФЛАНЦЕВОЕ СОЕДИНЕНИЕ • Тип: WD-…

В связи с отсутствием диффузии через металлическую мембрану, может быть рекомендован для измерения давления как жидких, так и газообразных агрессивных сред. Благодаря разборной конструкции и фланцевому присоединению хорошо подходит для измерения давления загрязненных, кристаллизующихся и/или высоковязких сред.

Конструкция
Конструкция разделителя разборная, с возможностью замены мембранного блока. Разделитель состоит из крышки с приваренной к ней мембраной, корпуса с фланцем и прижимающей гайки.

Особенности
Изделие заполняется жидкостью только при помощи вакуумного оборудования.

СТАНДАРТНОЕ ИСПОЛНЕНИЕ

Разделительный элемент
Мембрана
Материал: нержавеющая сталь

Фланец
Материал: углеродистая сталь

Корпус (контактирует с измеряемой средой)
Материал: нержавеющая сталь

Уплотнительное кольцо
Материал: резина V

Соединение с измерительным прибором
Резьба внутренняя M20x1,5

Соединение с процессом
Фланцевое по ГОСТ 12815-80 DN 15...150 мм,
PN 6...200 кгс/см^2

ОПЦИОНАЛЬНО

Разделительный элемент
Мембрана
Материалы:
- молибденовая сталь, монель, тантал, титан
- молибденовая сталь с фторопластовым покрытием
- молибденовая сталь с покрытием TiN
- молибденовая сталь с покрытием золотом

Фланец
Материал: нержавеющая сталь

Корпус (контактирует с измеряемой средой)
Материалы:
- углеродистая сталь, футерованная сталь
- молибденовая сталь, хромоникелевая сталь
- хастеллой, титан
- нержавеющая сталь с танталовым покрытием

Соединение с измерительным прибором
Резьба внутренняя метрическая, BSP или NPT

Уплотнительное кольцо
Материал: фторопласт Ф-4, резина N, резина V

Соединение с процессом
ANSI 16.5 DN 1/2''...4'', PN 150...2500 Psi,
DIN 2501 DN 15...100 мм,PN 6...250 бар

Аксессуары
Капиллярное соединение, соединение через охладитель, ответные фланцы, промывочные кольца

При заказе разделителя сред с измерительным прибором необходимо придерживаться следующей системы обозначений:

Шифр прибора	/	Шифр измерительной жидкости	—	Шифр соединения	—	Шифр разделителя сред

Примеры: A10-(0/250)e-1/s - WD-3M00V-40-40-A0-DIN;
213.53.063-T(0/160)/g-L-3-5- WD-6L13F-1/2''-2500-G0-ANSI

ТЕХНИЧЕСКИЕ ХАРАКТЕРИСТИКИ

Параметры	Типоразмер мембраны		
	M	L	Lf
Диапазон рабочих давлений, кгс/см^2	-1...250	-1...50	-1...25
Минимальный верхний предел измерения прибора, кгс/см^2	1,0	0,1	0,1
Диапазон рабочих температур, $^\circ$C	-50...+260	-50...+260	-50...+200
Диаметр мембраны, dm	50	85	120
Класс точности комплекта «прибор-разделитель»	В пределах класса точности прибора		

ВАРИАНТЫ КОНСТРУКЦИИ ФЛАНЦЕВОГО РАЗДЕЛИТЕЛЯ

(таблицу размеров см. Справочник на стр. 88)

Исполнение 1

$d_{мембр} > DN$

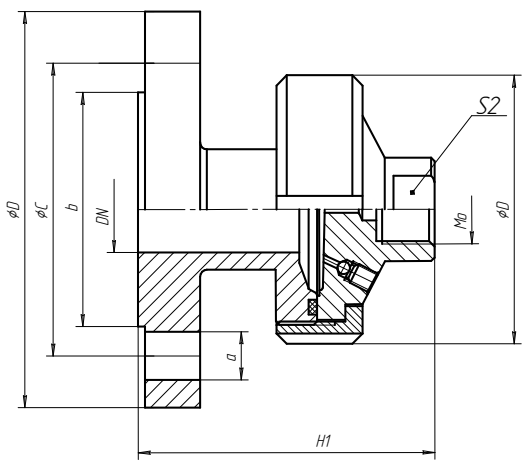

Исполнение 2

$d_{мембр} \leq DN$

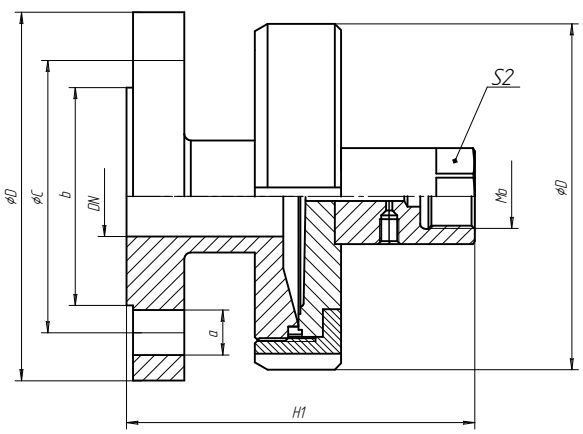

Исполнение 1 - используется при небольших диаметрах фланца, когда диаметр мембраны больше диаметра фланца;
Исполнение 2 - для средних и больших диаметров фланца, корпус выполняется из дорогих материалов, а фланец изготавливается из простых марок сталей для удешевления конструкции;
возможно использование промывочного кольца, для промывки застойной зоны перед разделителем

СИСТЕМА ОБОЗНАЧЕНИЙ ЗАКАЗА

Материал мембраны

1	Нержавеющая сталь
3	Молибденовая сталь
3G	Молибденовая сталь с покрытием золотом
3T	Молибденовая сталь с с покрытием TiN
7	Титан
8	Тантал

Типоразмер разделительного элемента

M	Средний
L	Большой
Lf	Увеличенный

Материал фланца

0	Углеродистая сталь
1	Нержавеющая сталь

Материал корпуса

0	Углеродистая сталь
1	Нержавеющая сталь
1F	Футерованная сталь
3	Молибденовая сталь
5	Хромоникелевая сталь
6	Хастеллой
7	Титан

	Материал уплотнительного кольца	Диапазон температур рабочей среды, ^{O}C
V	Резина V	-10…+200
N	Резина N	-40…+150
F	Фторопласт Ф-4	-50…+260

DN, мм (in)
10
15 (1/2’’)
20 (3/4’’)
25 (1’’)
40 (3/2’’)
50 (2’’)
65 (5/2’’)
80 (3’’)
100 (4’’)
125
150

PN, кгс/см^2 (psi)
6 (85)
16 (300)
25 (400)
40 (600)
63 (900)
100 (1500)
160 (2500)
200

Выходной штуцер (прибор)

A	M 20x1,5
B	M 10x1
C	M 12x1,5
D	1/4’’ NPT
E	1/2’’ NPT
F	3/4’’ NPT
G	G 1/2’’
H	G 1/4’’
I	G 3/4’’
O	Другой

Стандарт фланца [1]	Уплотнительная поверхность
ГОСТ	01
	02
	03
	…
DIN	B1
	E
	…
ANSI	RF
	LM
	…
	и др.

WD-	**3**	**M**	**0**	**0**	**V**	**-40**	**-40**	**A-**	**0**	**ГОСТ**	**01**
									0	внутренний	
									тип штуцера		

Примеры обозначений: WD-3M00V-40-40-A-0-DIN, WD-3FL11F-1/2’’-2500E-0-ANSI

Примечание1: стандарты фланцев указаны в Справочнике