РАЗДЕЛИТЕЛИ СРЕД

Энергосервер
Ваш надёжный спутник!

ШТУЦЕРНОЕ СОЕДИНЕНИЕ • Тип: W-...

Предназначение
В связи с отсутствием диффузии через металлическую мембрану, может быть рекомендован для измерения давления как жидких, так и газообразных агрессивных сред. Благодаря разборной конструкции и опции с промывочным отверстием хорошо подходит для измерения давления загрязненных и/или высоковязких сред.

Конструкция
Конструкция разделителя разборная с возможностью замены мембранного блока. Разделитель состоит из крышки с приваренной к ней мембраной, корпуса со штуцером и прижимающей гайки.

Особенности
Изделие заполняется жидкостью только при помощи вакуумного оборудования.

СТАНДАРТНОЕ ИСПОЛНЕНИЕ

Разделительный элемент
Мембрана
Материал: нержавеющая сталь

Корпус (контактирует с измеряемой средой)
Материал: нержавеющая сталь

Уплотнительное кольцо
Материал: резина V

Соединение с измерительным прибором
Резьба внутренняя M20x1,5

Соединение с процессом
Штуцер с внешней резьбой M20x1,5

ОПЦИОНАЛЬНО

Разделительный элемент
Мембрана
Материалы:
- молибденовая сталь, монель
- тантал, титан
- молибденовая сталь с фторопластовым покрытием
- молибденовая сталь с покрытием TiN

Корпус (контактирует с измеряемой средой)
Материалы:
- углеродистая сталь, футерованная сталь
- молибденовая сталь, хромоникелевая сталь
- титан, хастеллой
- нержавеющая сталь с танталовым покрытием

Исполнение: с промывочным отверстием

Соединение с измерительным прибором
Резьба внутренняя метрическая, BSP или NPT

Уплотнительное кольцо
Материалы: фторопласт Ф-4, резина N, резина E

Соединение с процессом
Штуцер с внешней или внутренней метрической, BSP или NPT резьбой

Аксессуары
Капиллярное соединение, соединение через охладитель, переходники, адаптеры

При заказе разделителя сред с измерительным прибором необходимо придерживаться следующей системы обозначений:

Шифр прибора	/	Шифр измерительной жидкости	—	Шифр соединения	—	Шифр разделителя сред

Примеры: A10-(0/60)e-1/s - W-3FM7F1-A1A0;
213.53.063-T(-1/5)/g-L-3-5- W-8M1V2-A1G0.

ТЕХНИЧЕСКИЕ ХАРАКТЕРИСТИКИ

Параметры	Типоразмер мембраны		
	M	L	Lf
Диапазон рабочих давлений, бар	-1...250	-1...60	-1...25
Минимальный верхний предел измерения прибора, кгс/см^2	1,0	0,5	0,1
Диапазон рабочих температур, ^{O}C	-50…+200		
Класс точности комплекта «прибор - разделитель»	В пределах класса точности прибора		

РАЗМЕРЫ

Параметры	Типоразмер мембраны		
	M	L	Lf
Диаметр D, мм	78	140	190
Высота H1, мм	73	75	80
Высота H2, мм	85	87	94
Размер под ключ S1, мм	27	27	32
Размер под ключ S2, мм	55	55	55
Входной штуцер Mi	Стандарт M20x1,5, G 1/2		
Выходной штуцер Mo			
Масса, исполнение 1 (стандартное), кг	1	3	5
Масса, исполнение 2 (с промывочным отверстием), кг	1,5	4	7
Диаметр мембраны d_m, мм	50	85	120

ИСПОЛНЕНИЕ 1

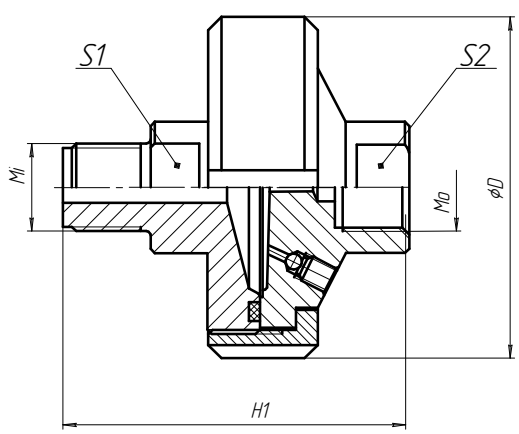

ИСПОЛНЕНИЕ 2

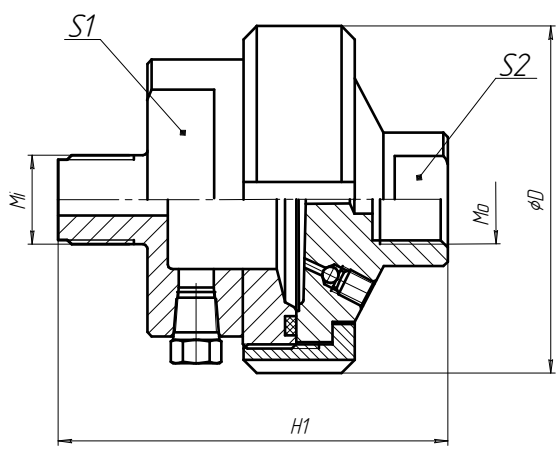

СИСТЕМА ОБОЗНАЧЕНИЙ ЗАКАЗА

Материал мембраны	
1	Нержавеющая сталь
3	Молибденовая сталь
3F	Молибденовая сталь с фторопластовым покрытием
3T	Молибденовая сталь с покрытием TiN
7	Титан
8	Тантал

Типоразмер разделительного элемента	
M	Средний
L	Большой
Lf	Увеличенный

Материал корпуса	
0	Углеродистая сталь
1	Нержавеющая сталь
1F	Футерованная сталь
3	Молибденовая сталь
5	Хромоникелевая сталь
6	Хастеллой
7	Титан

Материал уплотнительного кольца		Диапазон температур рабочей среды °C
V	Резина V	-10...+200
N	Резина N	-10...+150
F	Фторопласт Ф-4	-50...+260
E	Резина E	-30...+130

Исполнение	
1	Стандартное
2	С промывочным отверстием

Штуцера устройства		
Входной (процесс)	Резьба	Выходной (прибор)
A	M 20x1,5	**A**
B	M 10x1	**B**
C	M 12x1,5	**C**
D	1/4'' NPT	**D**
E	1/2'' NPT	**E**
F	3/4'' NPT	**F**
G	G 1/2''	**G**
H	G 1/4''	**H**
O	Другие	**O**

W-	**3**	**M**	**3**	**F**	**1**	**-A**	**1**	**E**	**0**

Тип штуцера		
1	Внешний	**1**
0	Внутренний	**0**

Примеры обозначений: W-3M1V1-A1G0, W-3FM7F1-A1A0

Примечание: для автоматизированного выбора продукции Вы можете воспользоваться он-лайн сервисом на нашем сайте: *www.energoserver.ru.*