РАЗДЕЛИТЕЛИ СРЕД

Энергосервер
Ваш надёжный спутник!

ШТУЦЕРНОЕ СОЕДИНЕНИЕ • Тип: ВН-…
(Рабочее давление до 1500 кгс/см^2)

Предназначение
Разделитель сред предназначен для защиты чувствительного элемента измерительного прибора (манометра, датчика, регулятора и т.д.) от воздействия агрессивных, сильновязких, загрязненных, застывающих, полимеризующихся рабочих сред и/или сред с высокой температурой. Отличие от разделителей типа В-... - возможность работы при давлении до **600** кгс/см^2 или до **1500** кгс/см^2.

Конструкция
Конструкция разделителя - разборная с внутренним расположением разделительного элемента и возможностью его замены.

Особенности
Данное изделие заполняется жидкостью без применения вакуумного оборудования. Разделитель при вводе в эксплуатацию не требует дополнительной наладки или доводки.

СТАНДАРТНОЕ ИСПОЛНЕНИЕ до 600 кг/см

Разделительный элемент
Сильфон: фторопласт Ф-4
Мембрана: резина N

Крышка (соединение с измерительным прибором)
Материал: нержавеющая сталь 12Х18Н10Т
Исполнение: стандартное
Резьба внутренняя: М20х1,5, G1/2, 1/2 NPT, K 1/2

Корпус (контактирует с измеряемой средой)
Материал: нержавеющая сталь 12Х18Н10Т
Соединение с процессом:
штуцер с внешней резьбой М20х1,5 или G1/2, 1/2 NPT, K 1/2

СТАНДАРТНОЕ ИСПОЛНЕНИЕ до 1500 кг/см

Разделительный элемент
Мембрана

Крышка (соединение с измерительным прибором)
Материал: высокопрочная сталь
Исполнение: стандартное
Резьба внутренняя: М20х1,5, G1/2, 1/2 NPT, K 1/2

Корпус (контактирует с измеряемой средой)
Материал: высокопрочная сталь
Соединение с процессом:
штуцер с внешней резьбой М20х1,5 или G1/2, 1/2 NPT, K 1/2

ОПЦИОНАЛЬНО до 600 кгс/ см^2

Разделительный элемент
Мембрана
Материалы:
- нержавеющая сталь
- молибденовая сталь
- титан
- резина V
- резина E
- резина C
- резина N

Корпус (контактирует с измеряемой средой)
Материалы:
- высокопрочная сталь
- молибденовая сталь
- хромоникелевая сталь
- хастеллой
- титан

Крышка (соединение с измерительным прибором)
Материал:молибденовая сталь, высокопрочная сталь

Аксессуары
Капиллярное соединение, соединение через охладитель, переходники, адаптеры

При заказе разделителя в сборе с прибором, необходимо придерживаться следующей системы обозначений:

Шифр прибора	/	Шифр измерительной жидкости	—	Шифр соединения	—	Шифр разделителя сред

Пример: A10-(0/250)e-1/s-BH-F113-A1G0
213.53.100-T(0/400)/g-L-3-5- BH-V553-A1A0

ТЕХНИЧЕСКИЕ ХАРАКТЕРИСТИКИ

Рабочий диапазон температур и максимальное рабочее давление зависят от варианта исполнения разделителя и применяемых материалов:

Применяемые материалы		Диапазон температур рабочей среды*, °С	Исполнение разделителя	
Корпуса (крышки)	Сильфона (мембраны)		Стандартное	Повышенной прочности
			Диапазон рабочих давлений, кгс/см²	
Высокопрочная сталь 12Х18Н10Т	Резины	-40...+200	0...600	Не применяются
	Фторопласт Ф-4	-50...+200		
	Стали, сплавы	-50...+200		
	Резины	-50...+250 -40...+200	Не применяются	0...1500

* Зависит от материала мембраны. Приведен максимально возможный

Вносимая погрешность указана для рабочего диапазона температур –20...+100°С:

Параметры	Исполнение разделителя	
	Стандартное	Повышенной прочности
Погрешность[1)], % при совместной работе с прибором, имеющим предел измерения А 2), кгс/см2	0,2% при А < 6 0% при А ≥ 6	0,2% при А < 10 0% при А ≥ 10
Внутренний объем, см3	18	3,7
Макс. вытесняемый объем, см3	5	1,4

1) Указанная величина суммируется с погрешностью прибора.
2) Нижняя граница зависит от погрешности (чем меньше предел измерения, тем выше относительная погрешность).

РАЗМЕРЫ

Исполнение	Материал мембраны или сильфона	Тип штуцера Mi (нар.)/Mo(вн.)	Диаметр D, мм	Высота H, мм	Масса, кг	Размер под ключ, мм	
						S1	S2
Стандартное	Резины	Внешний M20x1,5	52	80	0,50	27	41
		Внутренний M20x1,5		72	0,45		
	Фторопласт Ф-4	Внешний M20x1,5	52	100	0,60	27	41
		Внутренний M20x1,5		92	0,50		
	Стали, сплавы	Внешний M20x1,5	70	90	0,90	27	36
		Внутренний M20x1,5		82	0,85		
Повышенной прочности	Резины	Внешний M20x1,5	85	100	2,7	спецключ	
		Внутренний M20x1,5		95	2,6		

СТАНДАРТНОЕ ИСПОЛНЕНИЕ

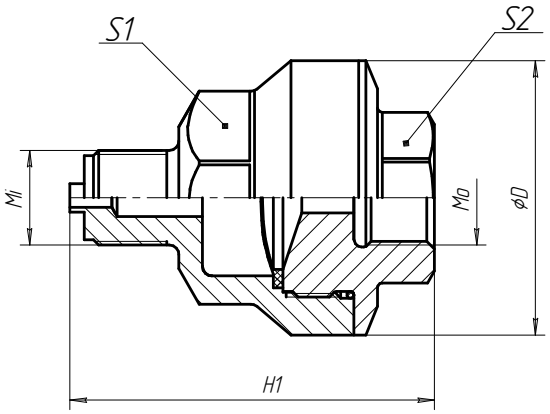

Разделитель с резиновой мембраной

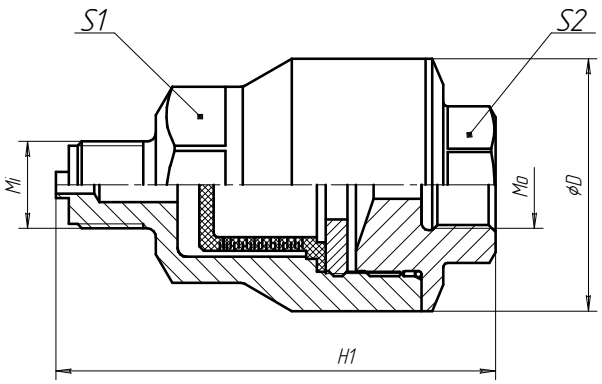

Разделитель с фторопластовым сильфоном

ИСПОЛНЕНИЕ ПОВЫШЕННОЙ ПРОЧНОСТИ

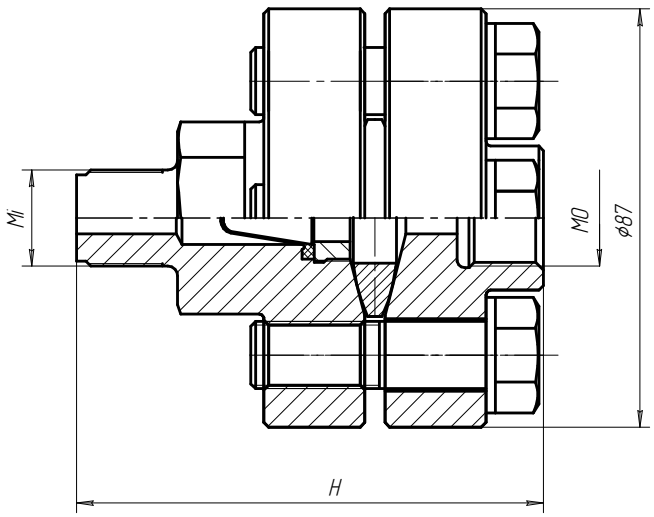

СИСТЕМА ОБОЗНАЧЕНИЙ ЗАКАЗА

Материал сильфона (мембраны)		Диапазон температур рабочей среды, °С	Рабочие среды
F	фторопласт Ф-4	-50…+200	Любые невязкие агрессивные
V	резина V	-10…+200	Грязные или застывающие агрессивные
E	резина E	-30…+130	Агрессивные или пищевые продукты
C	резина C	-20…+140	Грязные или застывающие умеренно агрессивные
N	резина N	-40…+150	Вязкие, застывающие углеводороды (мазут и т.д.)
1	Нержавеющая сталь	-50…+250	Любые слабоагрессивные среды
3	Молибденовая сталь	-50…+250	Агрессивные или пищевые продукты
6	Хастеллой	-50…+250	Агрессивные среды
7	Титан	-50…+250	Агрессивные среды

Материал корпуса		Макс. рабочее давление, кгс/см^2
0	Высокопрочная сталь	1500
1	Нержавеющая сталь	700
3	Молибденовая сталь	700
5	Хромоникелевая сталь	700
6	Хастеллой	700
7	Титан	700

Материал крышки		Макс. рабочее давление, кгс/см^2
0	Высокопрочная сталь	1500
1	Нержавеющая сталь	700
3	Молибденовая сталь	700

Исполнение	
3	Стандартное (рабочее давление до 700 кгс/см^2)
4	Повышенной прочности (рабочее давление до 1500 кгс/см^2)*

Штуцера устройства		
Входной (процесс)	Резьба	Выходной (прибор)
A	M 20x1,5	**A**
B	M 10x1	**B**
C	M 12x1,5	**C**
D	1/4'' NPT	**D**
E	1/2'' NPT	**E**
F	3/4'' NPT	**F**
G	G 1/2''	**G**
H	G 1/4''	**H**
I	G 3/4''	**I**
O	Другие	**O**

ВН-	**F**	**5**	**1**	**3**	**-A**	**1**	**E**	**0**

Тип штуцера		
1	Внешний	1
0	Внутренний	0

Примеры обозначений: ВН-F113-A1A0,ВН-V533-A1G0

Примечание 1: для корректного выбора продукции используйте опросный лист QS_B.
Примечание 2: для автоматизированного выбора продукции Вы можете воспользоваться он-лайн сервисом на нашем сайте: *www.energoserver.ru.*
* - Только резиновые мембраны (V, E, C, N).