РАЗДЕЛИТЕЛИ СРЕД

Энергосервер
Ваш надёжный спутник!

ШТУЦЕРНОЕ СОЕДИНЕНИЕ • Тип: B-…
(Рабочее давление до 250 кгс/см^2)

Предназначение
Разделитель сред предназначен для защиты чувствительного элемента измерительного прибора (манометра, датчика, регулятора и т.д.) от воздействия агрессивных, сильновязких, загрязненных, застывающих, полимеризующихся рабочих сред и/или сред с высокой температурой.

Конструкция
Конструкция разделителя - разборная с внутренним расположением разделительного элемента и возможностью его замены.

Особенности
Данное изделие может быть заполнено жидкостью как с помощью вакуума, так и без применения вакуумного оборудования. Разделитель при вводе в эксплуатацию не требует дополнительной наладки или доводки.

СТАНДАРТНОЕ ИСПОЛНЕНИЕ

Разделительный элемент
Сильфон: фторопласт Ф-4
Мембрана: резина N

Крышка (соединение с измерительным прибором)
Материал: нержавеющая сталь 12Х18Н10Т
Исполнение: стандартное
Резьба внутренняя: М20х1,5 или G1/2

Корпус (контактирует с измеряемой средой)
Материал: нержавеющая сталь 12Х18Н10Т
Соединение с процессом:
штуцер с внешней резьбой М20х1,5 или G1/2

При заказе разделителя в сборе с прибором, необходимо придерживаться следующей системы обозначений:

Шифр прибора	/	Шифр измерительной жидкости	—	Шифр соединения	—	Шифр разделителя сред

Примеры: A10(0/40)e-1/s-B - FM114-A1A0
232.50.100-T(-1/5)/g-L-3-5- B-NS114-G1G0

ОПЦИОНАЛЬНО

Разделительный элемент
Мембрана:
- резина V
- резина E
- резина C

Крышка (соединение с измерительным прибором)
Материалы:
- фторопласт Ф-2М (только для типоразмера S)
- углеродистая сталь
- молибденовая сталь

Исполнение:
- со встроенным демпфером (спецзаказ)
- с отверстием под вакуумное заполнение

Резьба внутренняя: метрическая, BSP или NPT
Соединение с прибором штуцер с внешней или внутренней метрической, BSP или NPT резьбой

Корпус (контактирует с измеряемой средой)
Материалы:
- фторопласт Ф-2М (только для типоразмера S)
- углеродистая сталь
- сталь футерованная фторопластом
- молибденовая сталь, хромоникелевая сталь
- хастеллой, титан

Соединение с процессом
Штуцер с внешней или внутренней; метрической, BSP или NPT резьбой по согласованию с заказчиком

Аксессуары
Капиллярное соединение, соединение через охладитель, адаптеры, переходники

ТЕХНИЧЕСКИЕ ХАРАКТЕРИСТИКИ

Рабочий диапазон температур и максимальное рабочее давление зависят от типоразмера и применяемых материалов:

<table>
<tr><th colspan="2">Применяемые материалы</th><th rowspan="3">Диапазон температур рабочей среды*, °C</th><th colspan="4">Типоразмер разделителя</th></tr>
<tr><th rowspan="2">Корпуса (крышки)</th><th rowspan="2">Сильфона (мембраны)</th><th>S</th><th>M</th><th>Mf</th><th>Lf</th></tr>
<tr><th colspan="4">Диапазон рабочих давлений, кгс/см2</th></tr>
<tr><td>Фторопласт Ф-2М</td><td rowspan="2">Фторопласт Ф-4</td><td>-50...+80</td><td>-1...25</td><td colspan="3">Не применяются</td></tr>
<tr><td>Сталь, футерованная фторопластом</td><td>-50...+80</td><td>-1...100</td><td>-1...40</td><td colspan="2"></td></tr>
<tr><td rowspan="2">Стали, сплавы</td><td>Резины</td><td>-40...+200</td><td rowspan="2">-1...350</td><td rowspan="2">-1...250</td><td rowspan="2">-1...200</td><td rowspan="2">-1...60</td></tr>
<tr><td>Фторопласт Ф-4</td><td>-50...+200</td></tr>
</table>

* Зависит от материала мембраны. Приведен максимально возможный.

Вносимая погрешность зависит от размера используемого разделительного элемента и способа заполнения (указана для рабочего диапазона температур -20...+100°C):

<table>
<tr><th colspan="2" rowspan="2">Параметры</th><th colspan="4">Типоразмер разделителя</th></tr>
<tr><th>S</th><th>M</th><th>Mf</th><th>Lf</th></tr>
<tr><td rowspan="3">Погрешность1), %
при совместной работе
с прибором, имеющим
предел измерения A 2),
кгс/см2</td><td>Заполнение
под вакуумом</td><td>0%
A > 1,6</td><td>0%
A > 0,6</td><td>-</td><td>-</td></tr>
<tr><td>Заполнение
без вакуума</td><td>0,5 %
A > 1,6</td><td>0,5%
A > 0,6</td><td>0,2%
A > 1,6</td><td>0,2%
A ≥ 0,6</td></tr>
<tr><td>Без заполнения 3)</td><td>-</td><td>-</td><td>0,5%
A > 10</td><td>0,5%
A > 6</td></tr>
<tr><td colspan="2">Внутренний объем4), см3</td><td>12</td><td>30</td><td>45</td><td>150</td></tr>
<tr><td colspan="2">Макс. вытесняемый объем4), см3</td><td>5</td><td>15</td><td>30</td><td>100</td></tr>
</table>

1) Указанная величина суммируется с погрешностью прибора.
2) Нижняя граница зависит от погрешности (чем меньше предел измерения, тем выше относительная погрешность).
3) Т.е. разделитель заполнен жидкостью «вручную» (без вакуумного оборудования), а прибор (датчик или манометр диаметром до 100 мм) не заполняется совсем.

РАЗМЕРЫ

Разделитель с сильфоном

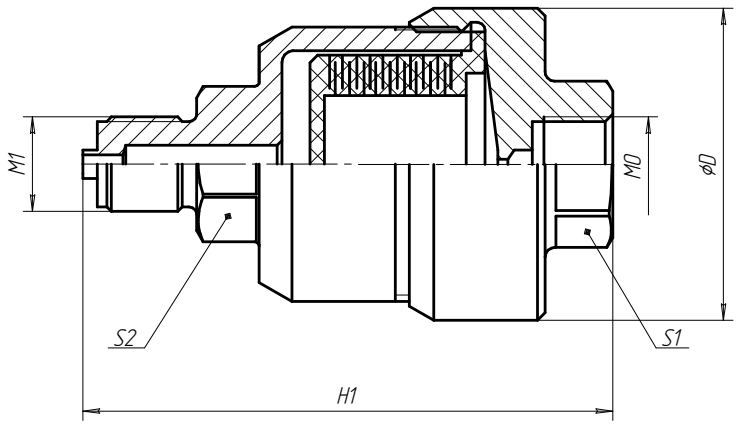

Разделитель с мембраной

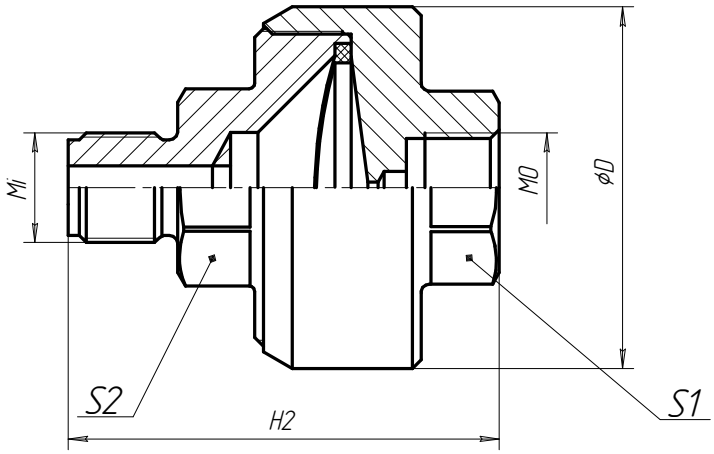

Типоразмер раздели-тельного элемента	Тип присоединения Mi (нар.)/Mo(вн.)	Диаметр D, мм	Высота, мм		Размер под ключ, мм		Масса, кг 1)
			H1	H2	Прибор S1	Процесс S2	
S	M20 x1,5/ M20 x1,5 G 1/2 / G 1/2	53	95	77	27	27	0,5 мем. 0,6 фтор.
M	M20 x1,5/ M20x1,5 G 1/2 / G 1/2	68	112	77	32	32	0,75 мем. 1,0 фтор.
Mf	M20 x1,5/ M20x1,5 G 1/2 / G 1/2		142	- -			1,1 фтор.
L	M20 x1,5/ M20x1,5 G 1/2 / G 1/2	98	129	93	36	41	2,0 мем. 2,5 фтор.

1) Зависит от материала разделительного элемента, корпуса и крышки разделителя.

СИСТЕМА ОБОЗНАЧЕНИЙ ЗАКАЗА

Материал сильфона (мембраны)		Диапазон температур рабочей среды, оС	Рабочие среды
F	фторопласт Ф-4	-50...+200	Любые невязкие агрессивные
V	резина V	-10...+200	Грязные или застывающие агрессивные
E	резина E	-30...+130	Агрессивные или пищевые продукты
C	резина C	-20...+140	Грязные или застывающие умеренно агрессивные
N	резина N	-40...+150	Вязкие, застывающие углеводороды (мазут и т.д.)

Типоразмер сильфона (мембраны)		Диаметр, мм
S	малый	32
M	средний	46
Mf	увеличенный	46
Lf	большой	74

Материал корпуса		Диапазон температур рабочей среды, ^{o}C	Макс. рабочее давление, кгс/см^2
0	Углеродистая сталь	-50…+200	350
1	Нержавеющая сталь	-50…+200	200
1F	Футерованная сталь	-50…+80	100
2	Фторопласт Ф-2М	-50…+80	25
3	Молибденовая сталь	-50…+200	200
5	Хромоникелевая сталь	-50…+200	200
6	Хастеллой	-50…+200	200
7	Титан	-50…+200	200

Материал крышки	
0	Углеродистая сталь
1	Нержавеющая сталь
2	Фторопласт Ф-2М*
3	Молибденовая сталь

Исполнение крышки	
3	Стандартное
4	Специальное (с защитой от перегрузки)
5	Универсальное (с демпфером)
6	Вакуумное (со штуцером под вакуумное заполнение)

Штуцера устройства		
Входной (процесс)	Резьба	Выходной (прибор)
A	M 20x1,5	**A**
B	M 10x1	**B**
C	M 12x1,5	**C**
D	1/4'' NPT	**D**
E	1/2'' NPT	**E**
F	3/4'' NPT	**F**
G	G 1/2''	**G**
H	G 1/4''	**H**
I	G 3/4''	**I**
O	Другие	**O**

B-	**F**	**S**	**5**	**1**	**3**	**-A**	**1**	**E**	**0**

Тип штуцера		
1	Внешний	**1**
0	Внутренний	**0**

Примеры обозначений: B-FM114-A1A0, B-NS513-G1B0

Примечание: для автоматизированного выбора продукции Вы можете воспользоваться он-лайн сервисом на нашем сайте: *www.energoserver.ru.*

* - Только типоразмер S.